HALO®

BassiNest®

SWIVEL SLEEPER

INSTRUCTION MANUAL
NOTICE D'UTILISATION
BEDIENUNGSANLEITUNG

Adult assembly required.
Keep small parts away from children.
Styles and colours may vary.

Montage par un adulte obligatoire.
Ranger les petites pièces à l'écart des enfants.
Les styles et les couleurs peuvent varier.

Zusammenbau durch einen Erwachsenen erforderlich.
Kleinteile von Kindern fernhalten.
Stile und Farben können variieren.

ESSENTIA Model/Modèle/Modell

Soothing centre not available on Essentia models.
Moniteur d'apaisement non fourni sur les modèles Essentia.
Beruhigungs-Center nicht für Essentia-Modelle verfügbar.

PREMIERE Model/Modèle/Modell

IMPORTANT! READ CAREFULLY BEFORE ASSEMBLY AND KEEP FOR FUTURE REFERENCE.

Recommended for infants up to 10 kg (22lbs)

Tools required: No. 2 Phillips screwdriver (not included)

Batteries required: 3 AA (not included)
Not required on Essentia series.

IMPORTANT ! LIRE ATTENTIVEMENT CETTE NOTICE ET LA CONSERVER POUR S'Y RÉFÉRER ULTÉRIEUREMENT.

Recommandé pour les nourrissons pesant jusqu'à 10 kg

Outils requis : tournevis Phillips à pointe cruciforme N° 2 (non inclus)

Piles requises : 3 piles AA (non inclus)
Non requis sur la série Essentia.

WICHTIG! VOR ZUSAMMENBAU SORGFÄLTIG DURCHLESEN UND ZUM SPÄTEREN NACHSCHLAGEN AUFBEWAHREN.

Empfohlen für Säuglinge bis zu 10 kg

Erforderliche Werkzeuge: Kreuzschlitz-Schraubendreher (Phillips Nr. 2) (nicht enthalten)

Erforderliche Batterien: 3 AA (nicht enthalten)
Für Essentia-Serien nicht erforderlich.

ANY PROBLEMS/QUESTIONS? Contact HALO using the contact information on the back cover of this Instruction Manual.
EN CAS DE PROBLÈME OU DE QUESTION, contactez HALO en utilisant les coordonnées figurant au dos de cette notice.
PROBLEME/FRAGEN? Wenden Sie sich an HALO unter Verwendung der Kontaktinformationen auf der Rückseite dieser Bedienungsanleitung.

IMPORTANT! READ CAREFULLY AND KEEP FOR FUTURE REFERENCE.

⚠WARNING Do not use this product without reading the instructions for use first;

⚠WARNING Stop using the product as soon as the child can sit or kneel or pull itself up;

⚠WARNING Placing additional items in the product may cause suffocation;

⚠WARNING Do not place the product close to another product, which could present a danger of suffocation or strangulation, e.g. strings, blind/curtain cords, etc;

⚠WARNING Do not use more than one mattress in the product.

⚠WARNING Only use the mattress sold with this crib, do not add a second mattress on this one, suffocation hazards.

IMPORTANT ! LIRE ATTENTIVEMENT CETTE NOTICE ET LA CONSERVER POUR POUR S'Y RÉFÉRER ULTÉRIEUREMENT.

⚠AVERTISSEMENT Ne pas utiliser ce produit sans avoir préalablement lu la notice;

⚠AVERTISSEMENT Cesser toute utilisation du produit dès que l'enfant peut s'asseoir, s'agenouiller ou se relever ;

⚠AVERTISSEMENT Placer des articles supplémentaires dans le produit peut entraîner une suffocation ;

⚠AVERTISSEMENT Ne pas placer le produit à proximité d'un autre produit qui pourrait entraîner la suffocation ou l'étranglement, par exemple des cordes, des cordons de stores/rideaux, etc. ;

⚠AVERTISSEMENT Ne pas utiliser plus d'un matelas dans le berceau ;

⚠AVERTISSEMENT Utiliser seulement le matelas fourni par le fabricant. Ne pas ajouter un deuxième matelas sur celui-ci, risques de suffocation.

WICHTIG! SORGFÄLTIG DURCHLESEN UND ZUM SPÄTEREN NACHSCHLAGEN AUFBEWAHREN.

⚠WARNUNG Dieses Produkt darf nicht benutzt werden, ohne dass zuvor die Anleitung gelesen wurde;

⚠WARNUNG Das Produkt darf nicht mehr benutzt werden, sobald das Kind sitzen oder knien oder sich selbst hochziehen kann;

⚠WARNUNG Das Hinzulegen weiterer Gegenstände in das Produkt kann zur Erstickung führen;

⚠WARNUNG Produkt nicht in der Nähe anderer Produkte aufstellen, die eine Erstickungs- oder Strangulierungsgefahr darstellen könnten, z. B. Schnüre, Jalousie-/Vorhangkordeln usw.;

⚠WARNUNG Benutzen Sie im Produkt nicht mehr als eine Matratze.

⚠WARNUNG Verwenden Sie nur die mit diesem Babybett verkaufte Matratze, legen Sie keine zweite Matratze darauf, Erstickungsgefahr.

23416-2 Bassinest Owners Manual_ES_PR_EU_NP.indd 2 1/31/21 7:13 PM

⚠WARNING

FAILURE TO FOLLOW THESE WARNINGS AND THE INSTRUCTIONS COULD RESULT IN SERIOUS INJURY OR DEATH.

- Read and follow instructions before assembly and use. If you do not have instructions, DO NOT use this product. Email europehelp@halosleep.com or visit www.halosleep.co.uk.
- Before each use, inspect the HALO BassiNest® swivel sleeper for damaged hardware, loose or missing components or sharp edges. DO NOT use the BassiNest® swivel sleeper if any parts are missing or broken. Contact or email HALO Innovations, Inc. for replacement parts and instructional literature if needed. DO NOT substitute parts.
- Discontinue use of this product when the child is showing signs of being able to pull up, rollover, push up or sit up unassisted, or is able to move out of the security of the walled sleep surface.
- This product is not intended to be resold after use or returned to a retailer. Due to safety concerns, HALO Innovations, Inc. cannot be held responsible for any product that has been resold after use or returned to a retailer.

FALL HAZARD

To help prevent falls, do not use this product when the infant begins to push up on hands and knees or has reached 10kgs (22 pounds), whichever comes first. Always check that the bassinet is securely locked on the base/stand by pulling upwards on the bassinet sleep surface.

SUFFOCATION HAZARD–INFANTS HAVE SUFFOCATED:

- In gaps between extra padding and side of the BassiNest®/cradle/crib/cot.
- On soft bedding.
- Use only the pad provided by manufacturer. NEVER add a pillow, comforter, or another mattress for padding.
- NEVER place additional objects in the BassiNest® swivel sleeper.
- ALWAYS ensure the mattress is positioned correctly. Do not create any pockets between the mattress and mesh sides.
- To reduce the risk of SIDS, pediatricians recommend healthy infants be placed on their backs to sleep, unless otherwise advised by your physician.
- If a sheet is used with the pad, use only the one provided by the BassiNest®, crib or cradle manufacturer or one specifically designed to fit the dimension of the bassinet, crib, cot or cradle mattress.
- Never use plastic shipping bags or other plastic film as a mattress cover not sold or intended for that purpose. They can cause suffocation.
- Discard all plastic packing materials immediately after opening.
- Product is designed and is approved for use with one baby only. Do not use with more than one child at a time.
- The thickness of the mattress chosen shall be such that the internal vertical height (surface of the top of the mattress to the upper edge of the bed sides) is at least 200 mm in the highest position of the bed base.
- The maximum internal size of the product the mattress is designed for is 76.5cm x 45.5cm (30.12in x 17.91in). There shall be no gap larger than 30mm between the mattress and the sides and ends of the sleep surface.

STRANGULATION HAZARD

- Strings can cause strangulation! DO NOT place items with a string around a child's neck, such as hood strings or dummy cords. DO NOT suspend strings over a BassiNest®/crib/cradle/cot or attach strings to toys.
- All assembly fittings should always be tightened properly and care should be taken that no screws are loose, because a child could trap parts of the body or clothing (e.g. strings, necklaces, ribbons for babies' dummies, etc.), which would pose a risk of strangulation.
- DO NOT place the BassiNest® swivel sleeper near a window or patio door where cords from blinds or drapes can strangle an infant.

INJURY HAZARD

- Never place more than one infant to sleep in the BassiNest® swivel sleeper.
- Never carry the BassiNest® swivel sleeper with an infant in it.
- Young children should not be allowed to play unsupervised in the vicinity of the BassiNest® swivel sleeper.
- Always remove child from the BassiNest® swivel sleeper before adjusting height.
- When using BassiNest® swivel sleeper sleep surface on the base, always ensure that the sleeping surface is secure to its base before use.
- The crib should be locked in the fixed position when the child is left unattended.
- The BassiNest® swivel sleeper should be placed on a horizontal floor.
- Not for use in an automobile.
- Be aware of the risk of burning cigarettes, open fires and other sources of strong heat, such as electric bar fires, gas fires, etc. in the near vicinity of the BassiNest® swivel sleeper.
- Do not place anything in the BassiNest® swivel sleeper to elevate the mattress. Elevation can result in the infant sliding to the foot of the sleep surface into a position that might compromise respiration and is therefore not recommended.

⚠ AVERTISSEMENT

LE NON-RESPECT DE CES AVERTISSEMENTS ET DE LA NOTICE POURRAIT ENTRAÎNER DE GRAVES BLESSURES / LA MORT.

- Lire et suivre la notice avant le montage et l'utilisation. En l'absence de la notice, NE PAS utiliser ce produit. Envoyer un e-mail à europehelp@halosleep.com ou visiter le site www.halosleep.fr.
- Avant chaque utilisation, vérifier que le matériel du berceau ne soit pas endommagé, qu'il n'y ait pas de pièces dévissées ou manquantes, ou encore de bords coupants. NE PAS utiliser le berceau pivotant si les pièces sont manquantes ou endommagées. Contacter ou écrire à HALO Innovations, Inc. pour remplacer une pièce ou obtenir un document explicatif si besoin. NE PAS substituer de pièces.
- Cesser toute utilisation lorsque l'enfant montre qu'il est sur le point de pouvoir se redresser, se retourner, se relever ou s'asseoir sans aide, ou est capable de sortir du lit clos et sécuritaire.
- Ce produit n'est pas destiné à être revendu après utilisation ou retourné à un revendeur. Pour des raisons de sécurité, HALO Innovations, Inc. ne peut être tenu responsable de tout produit reven du après utilisation ou retourné à un revendeur.

RISQUE DE CHUTE

Afin d'éviter les chutes, ne pas utiliser ce produit le nourrisson commence à se mettre à quatre pattes ou a atteint 10 kg. Toujours vérifier que le berceau soit bien verrouillé sur le socle/support en tirant le berceau vers le haut sur le lit du berceau.

RISQUE D'ÉTOUFFEMENT (DES CAS D'ÉTOUFFEMENT PEUVENT SURVENIR) :

- Dans les espaces entre les couches supplémentaires de rembourrage et les bords du berceau.
- Sur une literie molle.
- Utiliser seulement le matelas fourni par le fabricant. NE JAMAIS ajouter d'oreiller, de couette ou un autre matelas pour rembourrer le matelas fourni.
- NE JAMAIS placer d'objets supplémentaires dans le berceau.
- TOUJOURS s'assurer que le matelas soit bien positionné. Ne pas former de poche entre le matelas et les côtés en maille.
- Pour réduire le risque de syndrome de mort subite du nourrisson, les pédiatres recommandent de mettre les nourrissons en bonne santé sur le dos, sauf indication contraire de votre médecin.
- Si un drap est utilisé avec le matelas, prendre celui fourni par le fabricant du berceau, ou un drap spécialement adapté aux dimensions du matelas du berceau.
- Ne jamais utiliser les sacs d'expédition en plastique ou toute autre pellicule en plastique non vendue ou prévue à cette fin, car il existe un risque d'étouffement.
- Jeter tout le matériel d'emballage immédiatement après ouverture.
- Le produit est conçu et approuvé pour une utilisation avec un seul bébé. Ne pas utiliser avec plus d'un enfant à la fois.
- L'épaisseur du matelas choisi doit être telle que la hauteur verticale interne (surface du dessus du matelas jusqu'au bord supérieur des côtés du lit) soit d'au moins 200 mm dans la position la plus haute du sommier.
- Le matelas est conçu pour un produit de taille intérieure maximale de 76,5 cm x 45,5 cm. Il ne doit pas y avoir d'espace supérieur à 30mm entre le matelas, les côtés et les extrémités du sommier.

RISQUE D'ÉTRANGLEMENT

- Les cordons peuvent provoquer la strangulation ! NE PAS mettre d'objet comportant un cordon autour du cou du nourrisson (par ex. cordons de capuche ou de tétine). NE PAS suspendre de cordon au-dessus d'un berceau et ne pas attacher de cordons aux jouets.
- Tous les accessoires de montage doivent toujours être serrés correctement et il faut veiller à ce qu'aucune vis ne soit desserrée, car un enfant pourrait coincer des parties de son corps ou de ses vêtements (par exemple, des cordes, colliers, rubans pour les tétines des bébés, etc.), qui présenteraient un risque de strangulation.
- NE PAS placer le berceau près d'une fenêtre ou d'une porte-fenêtre dont les cordons de rideaux ou de stores pourraient étrangler un nourrisson.

RISQUE DE BLESSURE

- Ne jamais mettre plus d'un seul nourrisson dans le berceau.
- Ne jamais porter le berceau lorsqu'un nourrisson s'y trouve.
- Les jeunes enfants ne doivent pas être autorisés à jouer sans surveillance à proximité du berceau.
- Toujours enlever l'enfant du berceau avant d'ajuster sa hauteur.

- Avant l'utilisation, toujours s'assurer que le lit est solidement fixé sur son socle.
- Le berceau doit être verrouillé en position fixe lorsque l'enfant est laissé sans surveillance.
- Toujours utiliser sur des surfaces planes.
- Ne pas utiliser dans une voiture.
- Soyez conscient du risque d'incendie provoqué par des cigarettes allumées, des feux de bois et autres sources de chaleur intense, comme les feux de barre électrique, les feux de gaz, etc. à proximité du berceau.
- Ne rien installer dans le berceau pour surélever le matelas. Le fait de surélever un matelas de berceau peut entraîner le glissement du bébé vers le bas du berceau, dans une position pouvant entraver sa respiration; une telle pratique n'est donc pas recommandée.

⚠ WARNUNG

DIE NICHTBEFOLGUNG DIESER WARNHINWEISE UND DER ANLEITUNG KANN ZU SCHWEREN VERLETZUNGEN ODER ZUM TOD FÜHREN.

- Vor dem Zusammenbau und Gebrauch Anleitung durchlesen und befolgen. Wenn Sie keine Anleitung haben, benutzen Sie dieses Produkt NICHT. Senden Sie eine E-Mail an europehelp@halosleep.com oder gehen Sie zu www.halosleep.de.
- Vor jedem Gebrauch den HALO BassiNest® Drehgelenk-Sleeper auf beschädigte Hardware, lose oder fehlende Komponenten oder scharfe Kanten untersuchen. Den BassiNest® Drehgelenk-Sleeper NICHT BENUTZEN, wenn Teile fehlen oder gebrochen sind. Wenden Sie sich oder schreiben Sie an HALO Innovations, Inc. für Ersatzteile und schriftliche Anleitungen, falls erforderlich. Teile NICHT austauschen.
- Stellen Sie die Nutzung dieses Produkts ein, wenn das Kind Anzeichen zeigt, dass es in der Lage ist, sich hochzuziehen, seitlich zu drehen, sich ohne Hilfe hochzudrücken oder aufzurichten, oder sich aus der Sicherheit des ummantelten Schlafbereichs ziehen kann.
- Dieses Produkt ist nicht dazu bestimmt, nach Gebrauch weiterverkauft oder an einen Händler zurückgegeben zu werden. Aufgrund von Sicherheitsbedenken kann HALO Innovations, Inc. nicht für Produkte verantwortlich gemacht werden, die nach Gebrauch weiterverkauft oder an einen Händler zurückgegeben werden.

STURZGEFAHR

Um Stürze zu verhindern, darf dieses Produkt nicht benutzt werden, wenn das Kind beginnt, sich auf Händen und Knien hochzudrücken oder ein Gewicht von 10 kg erreicht hat, je nachdem, was zuerst eintritt. Prüfen Sie immer, ob das Babybett sicher im Sockel/Ständer eingerastet ist, indem Sie das Babybett nach oben ziehen.

ERSTICKUNGSGEFAHR – SÄUGLINGE SIND ERSTICKT:

- In Spalten zwischen zusätzlicher Polsterung und der Seite des Babybetts/der Wiege/des Kinderbetts.
- Auf weicher Bettwäsche.
- Ausschließlich die vom Hersteller bereitgestellte Matratze verwenden. NIEMALS ein Kissen, eine Bettdecke oder eine andere Matratze als Polsterung hinzufügen.
- NIEMALS zusätzliche Gegenstände in den BassiNest-Drehgelenk-Sleeper hineinlegen.
- Stellen Sie IMMER sicher, dass die Matratze korrekt positioniert ist. Keine Taschen zwischen der Matratze und den Netzseiten anlegen.
- Um das Risiko des plötzlichen Kindstods (SIDS) zu reduzieren, empfehlen Kinderärzte, dass gesunde Säuglinge zum Schlafen auf den Rücken gelegt werden, sofern Ihr Arzt nichts anderes empfiehlt.
- Wenn ein Betttuch mit der Matratze verwendet wird, benutzen Sie nur das vom Hersteller des Babybetts, Kinderbetts oder der Wiege bereitgestellte Betttuch oder eines, das speziell auf die Maße der Babybett-, Kinderbett- oder Wiegenmatratze abgestimmt ist.
- Niemals Versandtaschen aus Kunststoff oder andere Kunststofffolien als Matratzenauflage verwenden, die nicht zu diesem Zweck verkauft werden oder bestimmt sind. Sie können zur Erstickung führen.
- Entsorgen Sie alle Verpackungsmaterialien aus Kunststoff unmittelbar nach dem Öffnen.
- Das Produkt wurde lediglich für ein Baby entwickelt und zum Gebrauch zugelassen. Nicht mit mehr als jeweils einem Kind benutzen.
- Die gewählte Matratze muss so dick sein, dass die vertikale Innenhöhe (Oberfläche der Oberseite der Matratze bis zur Oberkante der Bettseiten) in der höchsten Position der Bettbasis mindestens 200 mm beträgt.
- Die maximale Innengröße des Produkts, für das die Matratze ausgelegt ist, beträgt 76,5 cm x 45,5 cm. Zwischen der Matratze und den Seiten und Enden der Schlaffläche darf kein Spalt größer als 30 mm sein.

STRANGULATIONSGEFAHR

- Schnüre können Strangulation verursachen! Legen Sie KEINE Gegenstände mit einer Schnur um den Hals des Kindes, z. B. Kapuzenschnüre oder Schnullerketten. Die Schnüre NICHT über einem Babybett/Kinderbett/Wiege aufhängen oder Schnüre an Spielzeug befestigen.
- Alle Montageelemente müssen immer fest angezogen sein, und es sollte darauf geachtet werden, dass keine Schrauben lose sind, an denen Teile des Körpers oder der Kleidung des Kindes hängenbleiben könnten (z. B. Schnüre, Halsketten, Schleifen für Babyschnuller usw.), die ein Strangulationsrisiko darstellen würden.
- Stellen Sie den BassiNest-Drehgelenk-Sleeper NICHT in der Nähe eines Fensters oder einer Terrassentür auf, wo Schnüre von Jalousien oder Gardinen das Kleinkind strangulieren können.

VERLETZUNGSGEFAHR

- Legen Sie nie mehr als ein Kleinkind zum Schlafen in den BassiNest-Drehgelenk-Sleeper.
- Tragen Sie den BassiNest-Drehgelenk-Sleeper niemals herum, wenn sich ein Kleinkind darin befindet.
- Jungen Kindern sollte es nicht erlaubt sein, unbeaufsichtigt in der Nähe des BassiNest-Drehgelenk-Sleepers zu spielen.
- Vor der Höhenverstellung immer das Kind aus dem BassiNest-Drehgelenk-Sleeper nehmen.
- Wenn Sie den Schlafbereich des BassiNest-Drehgelenk-Sleepers auf dem Sockel benutzen, stets sicherstellen, dass der Schlafbereich sicher mit dem Sockel verankert ist.
- Das Kinderbett sollte in der festen Position verriegelt sein, wenn das Kind unbeaufsichtigt ist.
- Der BassiNest-Drehgelenk-Sleeper muss auf einen waagrechten Boden gestellt werden.
- Nicht für den Gebrauch im Auto.
- Beachten Sie das Risiko von brennenden Zigaretten, offenem Feuer und anderen Quellen starker Hitze, wie z. B. Elektroheizstrahler-Feuer, Gasfeuer usw. in der näheren Umgebung des BassiNest-Drehgelenk-Sleepers.
- Stellen Sie nichts in den BassiNest-Drehgelenk-Sleeper, um die Matratze anzuheben. Das Anheben kann dazu führen, dass das Kleinkind am Fußende des Kinderbettes in eine Position rutscht, die die Atmung beeinträchtigen könnte, und wird daher nicht empfohlen.

HALO BASSINEST® SWIVEL SLEEPER – ASSEMBLY INSTRUCTIONS – IMPORTANT!

Please keep these instructions for future reference. Please read these instructions before assembly and use of this product.

- Adult assembly required. • Tools not included.

BERCEAU PIVOTANT HALO BASSINEST® - NOTICE DE MONTAGE – IMPORTANT !

Conserver cette notice pour s'y référer ultérieurement. Lire cette notice avant le montage et l'utilisation de ce produit.

- Montage par un adulte requis. • Outils requis pour le montage non inclus.

HALO BASSINEST® DREHGELENK-SLEEPER – MONTAGEANLEITUNG – WICHTIG!

Bitte bewahren Sie diese Anweisungen zum späteren Nachschlagen auf. Bitte lesen Sie diese Anweisungen vor Zusammenbau und Gebrauch dieses Produkts durch.

- Zusammenbau durch einen Erwachsenen erforderlich. • Werkzeuge nicht enthalten.

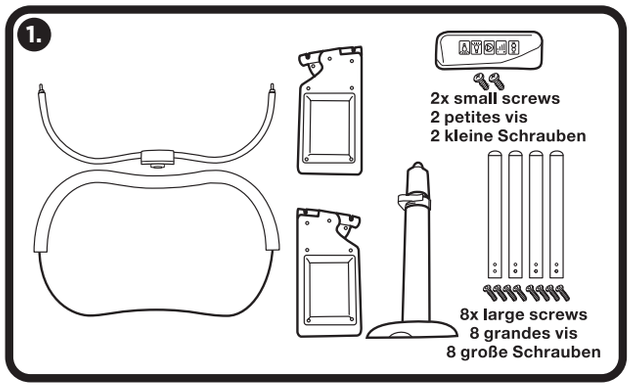

1. Remove contents from carton and discard all packaging.

Enlevez le contenu du carton et jetez tout l'emballage.

Inhalt aus dem Karton nehmen und alle Verpackungen entsorgen.

Soothing center and small screws not included on Essentia models.

Moniteur d'apaisement et petites vis non inclus sur les modèles Essentia.

Beruhigungs-Center und kleine Schrauben sind bei Essentia-Modellen nicht enthalten.

23416-2 Bassinest Owners Manual_ES_PR_EU_NP.indd 6 1/31/21 7:13 PM

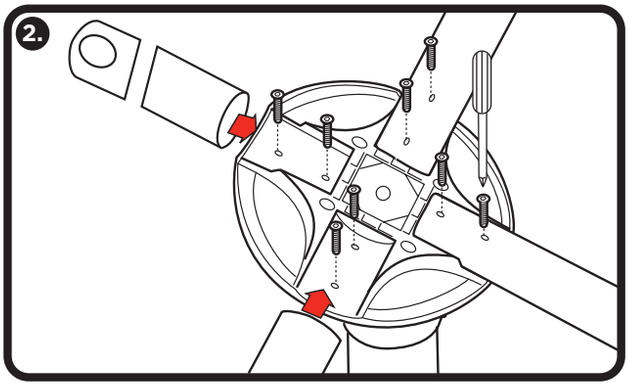

2. Using a No. 2 Phillips screwdriver attach legs to underside of base using the 8 large screws provided. Tighten securely.

À l'aide d'un tournevis serrez-bien Phillips à pointe cruciforme N° 2, fixez les pieds au-dessous du socle à l'aide des 8 grandes vis fournies. Serrez bien.

Mit einem Kreuzschlitz-Schraubendreher (Phillips Nr. 2) die Beine an der Unterseite unter Verwendung der mitgelieferten 8 neuen großen Schrauben befestigen. Fest anziehen.

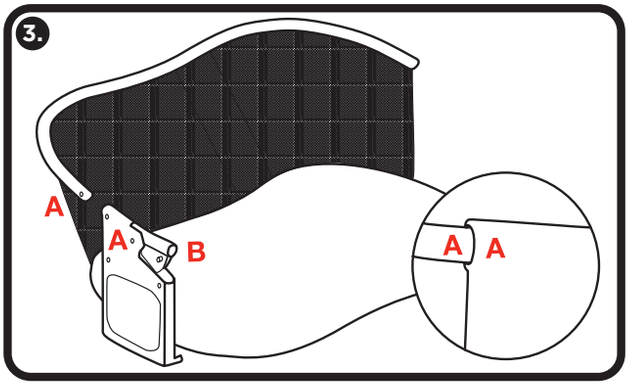

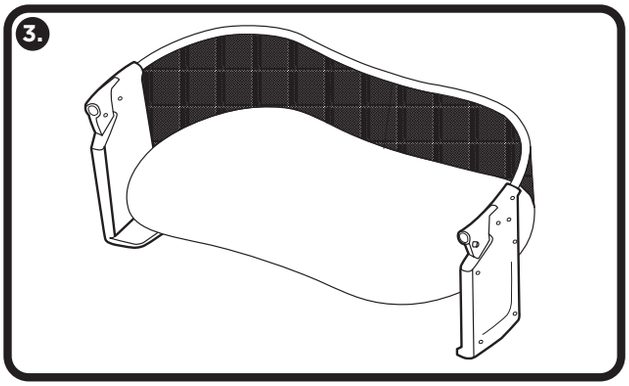

3. Before inserting sidewall into base, match sidewall marked "A" and "B" with rear siderail marked "A". Attach rear railing marked "A" into sidewall opening marked "A", and push together until spring pin engages. Repeat process on remaining sidewall.

Avant d'insérer la paroi latérale dans le socle, faites correspondre les parois latérales marquées d'un « A » et d'un « B » avec la barre latérale arrière marquée d'un « A ». Fixez la barre de support arrière marquée d'un « A » dans l'ouverture de la paroi latérale marquée d'un « A », et poussez jusqu'à ce que la goupille à ressort s'enclenche. Répétez le processus sur la paroi latérale restante.

Bevor Sie die Seitenwand in die Basis einsetzen, passen Sie die mit A und B gekennzeichnete Seitenwand an das mit A gekennzeichnete hintere Seitengitter an. Befestigen Sie das mit„ A "gekennzeichnete hintere Geländer an der mit" A "gekennzeichneten Seitenwandöffnung und drücken Sie es zusammen, bis der Federstift einrastet. Wiederholen Sie den Vorgang an der verbleibenden Seitenwand.

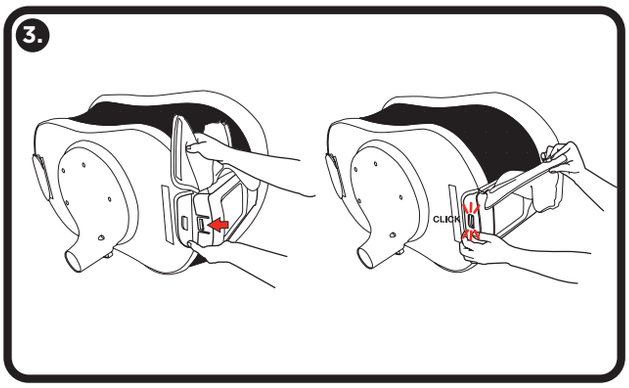

3. Detach fabric covers from fastener strips on both sides of sleep surface.

Détachez les housses de tissu des bandes de fixation des deux côtés de la surface de couchage.

Lösen Sie die Stoffbezüge von den Befestigungsstreifen auf beiden Seiten der Schlaffläche.

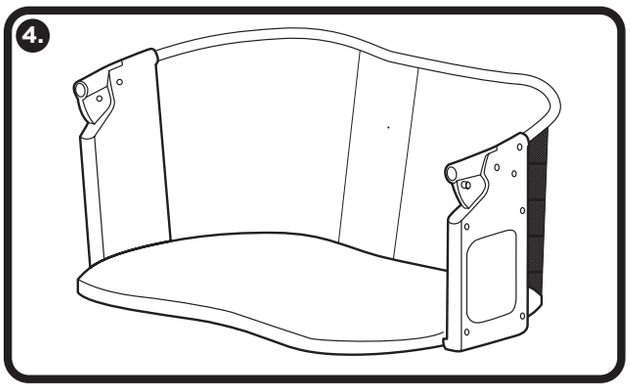

4. Slide sidewall into opening in base. Sidewall “clicks” when properly installed. Pull on sidewall to ensure it is properly locked in place. Install unmarked sidewall on other side. Attach remaining front railing with opening marked “B” into sidewall opening marked “B” until railing clicks into place. Repeat process on remaining sidewall.

Faites glisser la barre latérale dans l’ouverture du socle. Le montage correct de la paroi latérale est confirmé par un « clic ». Tirez sur la paroi latérale pour s’assurer qu’elle est correctement verrouillée. Installez la paroi sans marquage de l’autre côté. Fixez la barre de support avant avec l’ouverture marquée d’un « B » dans l’ouverture de la paroi latérale marquée d’un « B » jusqu’à ce que la barre de support s’enclenche en place. Répétez le processus sur la paroi latérale restante.

Schieben Sie die Gleitwand in die Öffnung in der Basis. Seitenwand „klickt“ bei ordnungsgemäßer Installation. Ziehen Sie an der Seitenwand, um sicherzustellen, dass sie richtig eingerastet ist. Installieren Sie die nicht markierte Seitenwand auf der anderen Seite. Befestigen Sie das verbleibende vordere Geländer mit der mit “B” gekennzeichneten Öffnung an der mit „ B “ gekennzeichneten Seitenwandöffnung, bis das Geländer einrastet. Vorgang an der verbleibenden Seitenwand wiederholen.

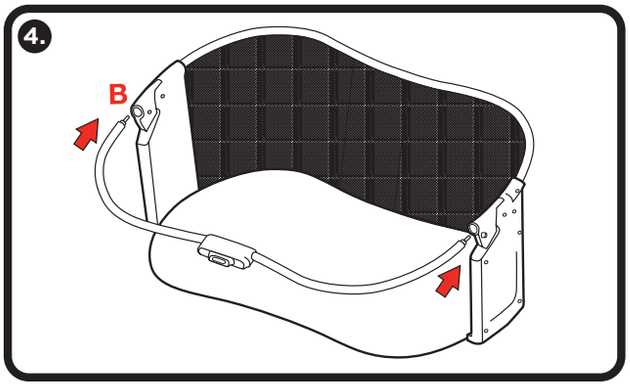

4. Railing “clicks” when properly assembled.
Pull on railing to ensure it is properly locked in place.

Les barres de support s’enclenchent lorsqu’elles sont correctement assemblées. Tirez sur les barres de support pour vous assurer qu’elles soint correctement verrouillées.

Die Schienen „klicken“, wenn sie richtig zusammengebaut wurden. Ziehen Sie an beiden Seiten der Schienen, um sicherzustellen, dass sie ordnungsgemäß eingerastet sind.

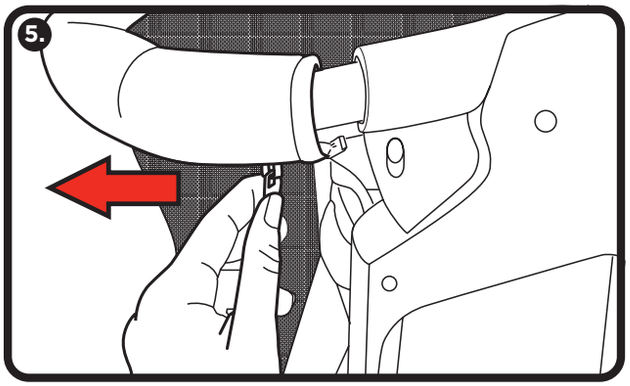

5. Near front right sidewall area, connect zipper and zip together until fabric covers entire siderail. Ensure slide lock area is completely visible. On both ends of the BassiNest® fold the fabric cover over the sidewall and secure using the fastener strip. Then fold the fabric flaps over top and bottom of sidewall and attach using the fastener tabs.

Du côté droit avant de la paroi, reliez la fermeture éclair et la glissière jusqu’à ce que le tissu recouvre toute la barre de support latérale. Veillez à ce que la zone de fermeture de la glissière soit entièrement visible. Repliez la couverture en tissu par-dessus la paroi latérale et fixez-la à l’aide de la bande de fixation aux deux extrémités du BassiNest. Repliez ensuite les rabats en tissu sur le dessus et le bas de la paroi latérale, et fixez-les à l’aide des languettes de fixation.

Verbinden Sie den Reißverschluss und den Reißverschluss in der Nähe des vorderen rechten Seitenwandbereichs miteinander, bis der Stoff das gesamte Seitengitter bedeckt. Stellen Sie sicher, dass der Schieberiegel-Bereich vollständig sichtbar ist. Klappen Sie die Stoffabdeckung an beiden Enden des BassiNest über der Seitenwand um und sichern Sie sie mit dem Befestigungsstreifen. Falten Sie die Stoffklappen anschließend über die Ober- und Unterseite der Seitenwand und befestigen sie mit den Befestigungslaschen.

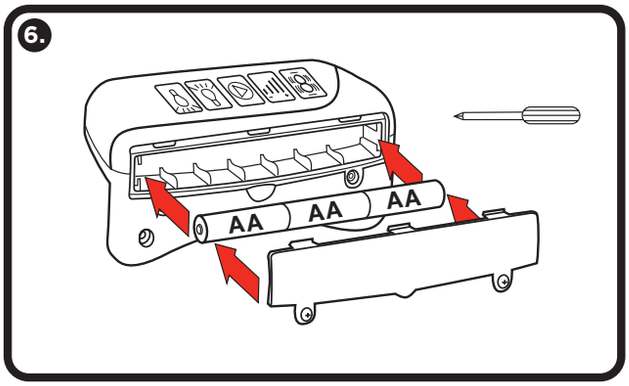

6. Install batteries in Soothing Centre.
(Not on Essentia models).

Installez les piles dans la moniteur d'apaisement.
(Pas sur les modèles Essentia).

Batterien in Soothing Center (Beruhigungs-Center) einlegen. **(Nicht für Essentia-Modelle).**

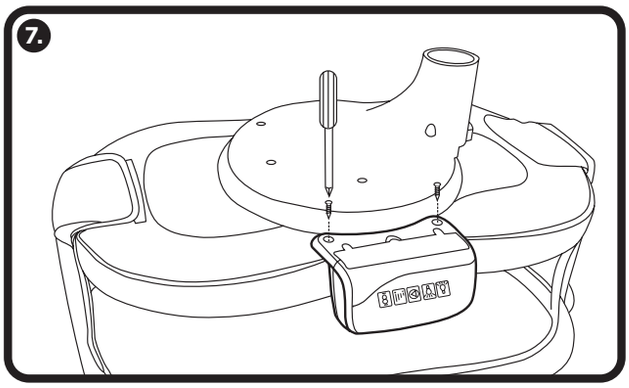

7. Attach Soothing Centre to the bottom of the sleep surface using the small screws provided. Tighten securely.
(Not on Essentia models).

Fixez le moniteur d'apaisement au lit à l'aide des petites vis fournies. Serrez bien. **(Pas sur les modèles Essentia).**

Beruhigungs-Center an der Unterseite der Schlaffläche unter Verwendung der mitgelieferten kleinen Schrauben befestigen. Fest anziehen. **(Nicht für Essentia-Modelle).**

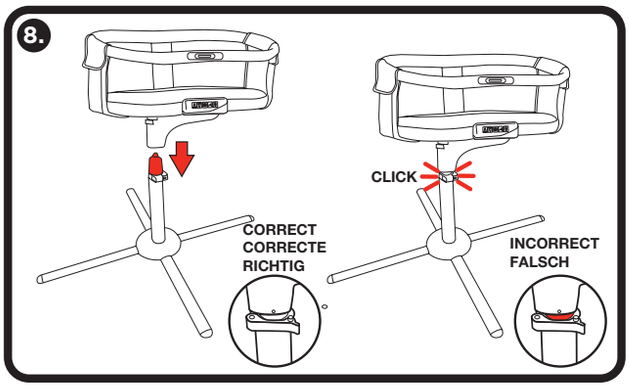

8. Attach sleep surface to base. Check to make sure no red stripe is visible on the post to confirm correct assembly.

Fixez le lit au socle. Assurez-vous qu'aucune rayure rouge n'est visible sur le support pour confirmer que le montage est correct.

Schlafbereich am Sockel befestigen. Überprüfen Sie, dass kein roter Streifen auf dem Pfosten sichtbar ist, um den korrekten Zusammenbau zu bestätigen.

9. Add Mattress: Mattress comes with coordinated fitted sheet. Please remove and wash sheet before use. Use only mattress and sheet especially designed for the BassiNest® swivel sleeper. Do not add a second mattress on this one. DO NOT machine wash the mattress - instead wipe the surface clean with a damp cloth.

Ajoutez le matelas : le matelas est livré avec un drap-housse conforme. Retirez et lavez le drap avant utilisation. Utilisez uniquement le matelas et le drap spécialement conçus pour le berceau pivotant BassiNest. N'ajoutez pas de deuxième matelas sur celui-ci. NE LAVEZ PAS le matelas en machine, mais essuyez la surface avec un chiffon humide.

Matratze hinzufügen: Die Matratze wird mit einem passenden Spannbetttuch geliefert. Bitte das Betttuch vor Gebrauch abziehen und waschen. Nur Matratze und Betttuch benutzen, die speziell für den Bassinest-Drehgelenk-Sleeper entwickelt wurden. Fügen Sie dieser keine zweite Matratze hinzu. Die Matratze NICHT waschen – wischen Sie die stattdessen die Oberfläche mit einem feuchten Tuch sauber.

23416-2 Bassinest Owners Manual_ES_PR_EU_NP.indd 9 1/31/21 7:14 PM

USE INSTRUCTIONS/REPORTEZ-VOUS À LA NOTICE/BEDIENUNGSANLEITUNG

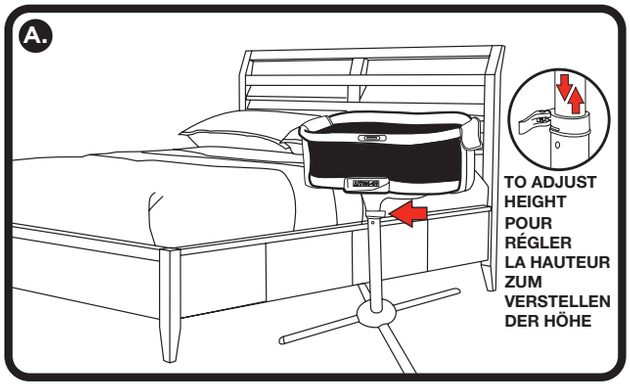

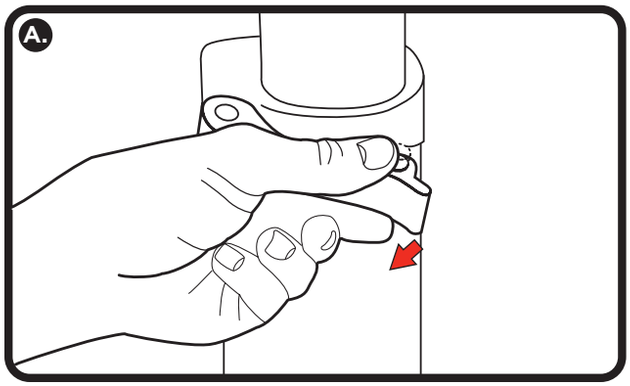

A. To adjust height: Place by bed so that two legs are parallel to the side of the bed and one leg is under the bed. On adjustment lever, hold button down and pull lever open. Pull up on BassiNest® sleep surface to increase the height or push down on sleep surface to lower. When sleep surface is at desired height, close adjustment lever. Never adjust sleep surface height with your baby in the sleep surface.

Pour régler la hauteur : placez le lit de manière à ce que deux pieds soient parallèles aux côtés du lit et un pied sous le lit. Sur le levier de réglage, maintenez le bouton enfoncé et tirez le levier vers le haut. Tirez vers le haut pour augmenter la hauteur du lit ou poussez vers le bas pour l'abaisser. Lorsque le lit est à la hauteur souhaitée, fermez le levier de réglage**. Ne réglez jamais la hauteur du lit avec votre bébé à l'intérieur.**

Um die Höhe zu verstellen: Neben das Bett stellen, so dass beide Beine parallel zur Seite des Bettes stehen und ein Bein sich unter dem Bett befindet. Halten Sie die Taste des Einstellhebels gedrückt und legen Sie den Hebel auf offen um. Ziehen Sie das BassiNest-Bett hoch, um die Höhe zu vergrößern oder drücken Sie das Bett nach unten, um es tiefer zu legen. Wenn das Bett auf der gewünschten Höhe ist, den Einstellhebel schließen. **Verstellen Sie die Betthöhe niemals mit Ihrem Baby im Bett.**

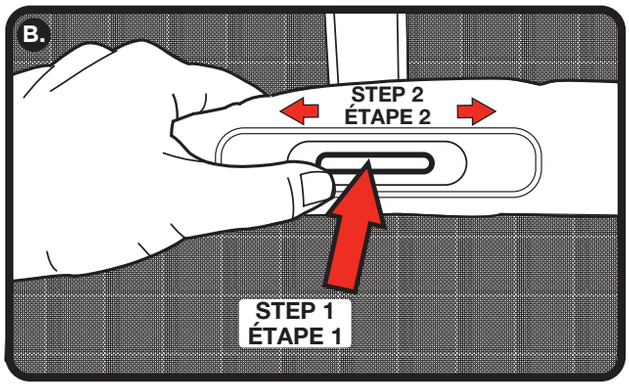

B. To use retractable wall: On front of BassiNest®, depress centre button of slide lock. While holding centre button down, slide the lock to the left or right. Then press down on retractable wall. Wall automatically locks in upright position.

Pour utiliser la paroi latérale rétractable : appuyez sur le bouton de déverrouillage au-devant du BassiNest. Faites glisser le verrou vers la gauche ou vers la droite en maintenant le bouton enfoncé. Appuyez ensuite sur la paroi rétractable. La paroi se verrouille automatiquement en position verticale.

So verwenden Sie die abnehmbare Wand: Drücken Sie auf der Vorderseite des BassiNest die mittlere Taste des Schieberiegels herunter. Während Sie die mittlere Taste gedrückt halten, schieben Sie den Riegel nach links oder rechts. Drücken Sie dann die abnehmbare Wand herunter. Die Wand rastet automatisch in aufrechter Position ein.

23416-2 Bassinest Owners Manual_ES_PR_EU_NP.indd 10 1/31/21 7:14 PM

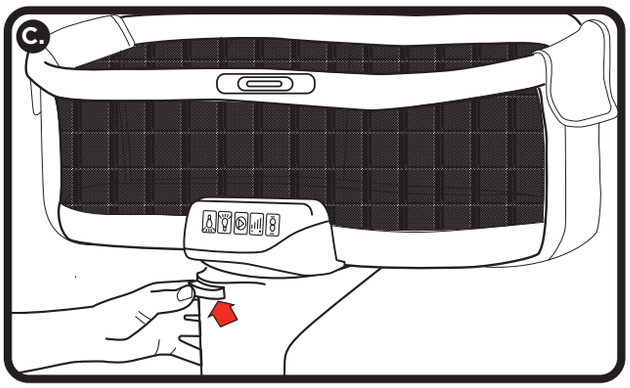

C. To remove sleep surface from base: Push and hold release button while lifting to remove from post. Never remove sleep surface from base with your baby in the sleep surface. Never use sleep surface when not attached to BassiNest® base.

Pour enlever le lit de son socle : appuyez sur le bouton en le maintenant enfoncé et soulevez le lit pour l'enlever du support. **N'enlevez jamais le lit du socle avec votre bébé à l'intérieur. N'utilisez jamais le lit sans qu'il soit attaché au socle du BassiNest®.**

Um das Bett aus dem Sockel herauszunehmen: Drücken und halten Sie die Entriegelungstaste gedrückt, während Sie es anheben, um es aus dem Pfosten herauszunehmen. **Den Schlafbereich niemals aus dem Sockel herausnehmen, wenn Ihr Baby im Bett ist. Den Schlafbereich nie benutzen, wenn er nicht am BassiNest-Sockel befestigt ist.**

D. To move the BassiNest® swivel sleeper: DO NOT attempt to move the BassiNest® with your baby in the BassiNest®. First remove the BassiNest® sleep surface from the base or post. Move the base to the desired location and reattach the sleep surface. Do not try to move the BassiNest® swivel sleeper by lifting, pulling or pushing the sleep surface while it is attached to the base or post.

Pour déplacer le berceau pivotant BassiNest : NE DÉPLACEZ PAS le berceau BassiNest lorsque votre bébé est dedans. Retirez d'abord le lit du socle ou support. Déplacez le socle à l'endroit voulu et réinstallez le lit. Ne déplacez pas le berceau pivotant BassiNest en soulevant, en tirant ou en poussant le lit alors qu'il est fixé au socle ou support.

So verlegen Sie den Bassinest-Drehgelenk-Sleeper an einen anderen Ort: Versuchen Sie NICHT, das BassiNest mit Ihrem Baby im BassiNest zu verlegen. Nehmen Sie zuerst das Bett aus dem Sockel oder Pfosten heraus. Den Sockel an den gewünschten Ort bringen und das Bett wieder befestigen. Versuchen Sie nicht, den BassiNest-Dreh-gelenk-Sleeper durch Anheben, Ziehen oder Schieben zu bewegen, während er auf dem Sockel oder Pfosten befestigt ist.

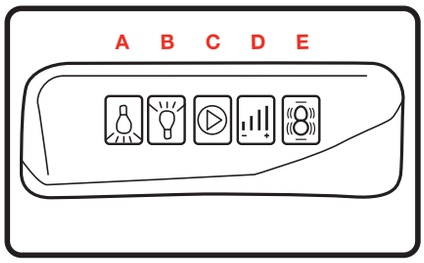

SOOTHING CENTRE OPERATION
(NOT AVAILABLE ON ESSENTIA MODELS)

NOTE: TO OPERATE, THREE (3) AA BATTERIES MUST BE INSTALLED. SEE ASSEMBLY INSTRUCTIONS FOR MORE INFORMATION.

PREMIERE Model

(A) Floor Light: Activate the floor light by pushing the downward-facing bulb button. To turn off, push the button a second time. If not turned off manually, the floor light will automatically shut off after 15 minutes.

(B) Nightlight: Activate nightlight by pressing upward-facing bulb button. Press a second time to increase brightness. Press a third time to turn off. If not turned off manually, light will automatically shut off after 15 minutes.

(C) Soothing Sounds: Activate soothing sounds by pushing the play button. Press play button multiple times to cycle through sound options (heartbeat, white noise, babbling brook, rainforest). Press a final time to turn off soothing sounds. If not turned off manually, soothing sounds will automatically shut off after 30 minutes.

(D) Volume: Press for Low volume. Press a second time for High volume. Press a third time to turn off soothing sounds. If not turned off manually, soothing sounds will automatically shut off after 30 minutes.

(E) Vibration: Activate vibration by pushing the vibration button. Press a second time for stronger vibration. Press a third time to shut off. If not turned off manually, vibration will automatically shut off after 30 minutes.

This device has been tested and found to comply with the limits for a Class B digital device, pursuant to Part 15 of the FCC rules.

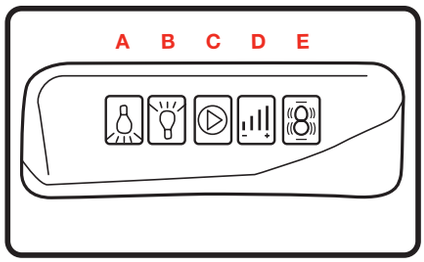

FONCTIONNEMENT DU MONITEUR D'APAISEMENT

(NON DISPONIBLE SUR LES MODÈLES ESSENTIA)

REMARQUE : TROIS (3) PILES AA DOIVENT ÊTRE INSTALLÉES. POUR EN SAVOIR PLUS, REPORTEZ-VOUS À LA NOTICE DE MONTAGE.

PREMIERE Modèle

(A) Éclairage au sol : Activez la lampe de sol en appuyant sur le bouton d'ampoule inversée. Éteignez la lampe de sol en appuyant une seconde fois sur ce même bouton. Si elle n'est pas éteinte manuellement, la lampe s'éteindra automatiquement au bout de 15 minutes.

(B) Veilleuse : Activez la veilleuse en appuyant sur le bouton d'ampoule orientée vers le haut. Appuyez une deuxième fois pour augmenter la luminosité. Appuyez une troisième fois pour éteindre. Si elle n'est pas éteinte manuellement, la veilleuse s'éteindra automatiquement au bout de 15 minutes.

(C) Sons Apaisants : Activez les sons apaisants en appuyant sur le bouton de lecture. Appuyez plusieurs fois sur le bouton pour faire défiler les options sonores (battements de cœur, bruit blanc, murmure d'un ruisseau, forêt tropicale). Appuyez une dernière fois pour désactiver les sons apaisants. S'ils ne sont pas désactivés manuellement, les sons apaisants s'arrêteront automatiquement au bout de 30 minutes.

(D) Volume : Appuyez une fois pour un volume faible. Appuyez une seconde fois pour un volume élevé. Appuyez une troisième fois pour éteindre les sons apaisants. S'ils ne sont pas désactivés manuellement, les sons apaisants s'arrêteront automatiquement au bout de 30 minutes.

(E) Vibration : Activez les vibrations en appuyant sur le bouton de vibrations. Appuyez une deuxième fois pour augmenter les vibrations. Appuyez une troisième fois pour arrêter les vibrations. Si elles ne sont pas désactivées manuellement, les vibrations s'arrêteront automatiquement au bout de 30 minutes.

Cet appareil a été testé et déclaré conforme aux limites applicables sur les appareils numériques de classe B, en vertu de la partie 15 du règlement de la FCC.

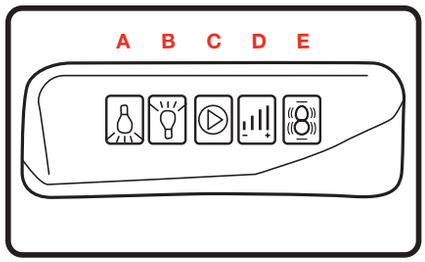

SOOTHING CENTER-BETRIEB

(NICHT ERHÄLTLICH FÜR ESSENTIA-MODELLE)

HINWEIS: ZUM BETRIEB MÜSSEN DREI (3) AA-BATTERIEN EINGELEGT WERDEN. SIEHE MONTAGEANLEITUNG FÜR WEITERE INFORMATIONEN.

PREMIERE Modell

(A) Bodenleuchte: Aktivieren Sie die Bodenleuchte, indem Sie die nach unten gerichtete Glühbirnen-Taste drücken. Zum Ausschalten drücken Sie die Taste ein zweites Mal. Wenn sie nicht manuell ausgeschaltet wird, schaltet sich die Bodenleuchte nach 15 Minuten automatisch aus.

(B) Nachtlicht: Aktivieren Sie das Nachtlicht, indem Sie die nach oben gerichtete Glühbirnen-Taste drücken. Drücken Sie ein zweites Mal, um die Helligkeit zu erhöhen. Drücken Sie ein drittes Mal, um es auszuschalten. Wenn es nicht manuell ausgeschaltet wird, schaltet sich das Licht nach 15 Minuten automatisch aus.

(C) Beruhigende Klänge: Aktivieren Sie die beruhigenden Klänge, indem Sie die Wiedergabetaste drücken. Drücken Sie mehrmals auf „Wiedergabe", um zwischen den Klangoptionen (Herzschlag, weißes Rauschen, plätschernder Bach, Regenwald) zu wechseln. Drücken Sie ein letztes Mal, um die beruhigenden Klänge auszuschalten. Wenn sie nicht manuell ausgeschaltet werden, schalten sich die beruhigenden Klänge nach 30 Minuten automatisch aus.

(D) Lautstärke: Drücken Sie einmal für niedrige Lautstärke. Drücken Sie ein zweites Mal für hohe Lautstärke. Drücken Sie ein drittes Mal, um die beruhigenden Klänge auszuschalten. Wenn sie nicht manuell ausgeschaltet werden, schalten sich die beruhigenden Klänge nach 30 Minuten automatisch aus.

(E) Vibration: Aktivieren Sie die Vibration durch Drücken der Vibrationstaste. Drücken Sie ein zweites Mal, um eine stärkere Vibration zu erhalten. Drücken Sie ein drittes Mal, um sie auszuschalten. Wenn sie nicht manuell ausgeschaltet wird, schaltet sich die Vibration nach 30 Minuten automatisch aus.

Dieses Gerät wurde getestet und entspricht den Grenzwerten für ein digitales Gerät der Klasse B, gemäß Teil 15 der FCC-Bestimmungen.

23416-2 Bassinest Owners Manual_ES_PR_EU_NP.indd 12 1/31/21 7:14 PM

HALO BASSINEST® SWIVEL SLEEPER – CARE AND MAINTENANCE INSTRUCTIONS

- Remove the sheet from the mattress and wash the sheet before use.
- The sheet is machine washable. Machine wash in warm water with like colours. Do not use bleach. Tumble dry on low setting.
- The Bassinest swivel sleeper base, sleep surface and mattress should be cleaned regularly by using a mild cleaning solution and a damp cloth. Do not use bleach. Do not machine wash mattress. Do not use harsh or abrasive cleaners. Rinse clean with water to remove residue. Allow to dry completely before replacing mattress and/or use.
- When not in use: clean unit as instructed. Store in a clean, dry location. Do not store outdoors or in a damp environment.
- Do not attempt to unscrew the sleep surface board or remove the lining cover from the board. This is not meant to be disassembled.
- If there is a large spill, spray a mixture of vinegar and water into the sides and wipe under the lining cover as much as you can until the spill or odor is gone. Let the top air dry before use.
- Do not submerge the Bassinest sleep surface board or walls in water.

BERCEAU PIVOTANT HALO BASSINEST® - NOTICE D'ENTRETIEN ET DE RANGEMENT

- Enlever le drap du matelas et laver avant l'utilisation.
- Le drap est lavable à la machine. Laver à l'eau tiède avec des couleurs similaires. Ne pas utiliser d'eau de Javel. Faire sécher à la machine à basse température.
- Le socle, le lit et le matelas du BassiNest doivent être régulièrement nettoyés à l'aide d'une solution douce et d'un chiffon humide. Ne pas utiliser d'eau de Javel. Ne pas laver le matelas à la machine. Ne pas utiliser de nettoyants puissants ou abrasifs. Rincer à l'eau claire pour éliminer les résidus. Laisser complètement sécher avant de remettre le matelas en place ou de l'utiliser.
- Lorsqu'il n'est pas utilisé, nettoyer l'ensemble comme indiqué. Ranger dans un endroit propre et sec. Ne pas ranger à l'extérieur ou dans un endroit humide.
- Ne pas essayer de dévisser le support de lit ou de retirer la housse protectrice de ce support. Ces éléments ne sont pas démontables.
- En cas de déversement accidentel, pulvériser un mélange de vinaigre et d'eau sur les côtés et essuyer sous la housse autant que possible pour nettoyer et désodoriser. Laisser la partie supérieure sécher à l'air libre avant utilisation.
- Ne pas immerger le support de lit ou les parois du BassiNest dans l'eau.

HALO BASSINEST® DREHGELENK-SLEEPER – PFLEGE- UND WARTUNGSANWEISUNGEN

- Ziehen Sie das Betttuch von der Matratze ab und waschen Sie es vor Gebrauch.
- Das Betttuch kann in der Waschmaschine gewaschen werden. Maschinenwäsche in warmem Wasser mit ähnlichen Farben. Keine Bleichmittel verwenden. Im Trockner bei niedriger Temperatur trocknen.
- Sockel, Schlafbereich und Matratze des BassiNest-Drehgelenk-Sleepers sollten regelmäßig gereinigt werden, indem Sie eine milde Reinigungslösung und ein feuchtes Tuch verwenden. Keine Bleichmittel verwenden. Matratze nicht in der Waschmaschine waschen. Keine scharfen oder scheuernden Reinigungsmittel verwenden. Mit Wasser abspülen, um Rückstände zu entfernen. Vor dem Zurücklegen der Schlafunterlage und/oder ihrem Gebrauch vollständig trocknen lassen.
- Bei Nichtgebrauch: Einheit wie angewiesen reinigen. An einem sauberen, trockenen Ort lagern. Nicht im Freien oder in einer feuchten Umgebung lagern.
- Versuchen Sie nicht, die Schlafauflagefläche abzuschrauben oder das Auskleidungsfutter von der Auflagefläche zu entfernen. Es sollte nicht auseinandergenommen werden.
- Wenn eine große Menge verschüttet wird, sprühen Sie eine Mischung aus Essig und Wasser in die Seiten und wischen Sie unter dem Auskleidungsfutter so viel wie möglich ab, bis das Verschüttete oder der Geruch verschwunden sind. Oberfläche vor Gebrauch lufttrocknen lassen.
- Schlafauflagefläche bzw. Seitenwände des BassiNest nicht in Wasser eintauchen.

BATTERY SAFETY INFORMATION (BATTERIES NOT INCLUDED)

In exceptional circumstances, batteries may leak fluids that can cause a chemical burn injury or ruin your product. To avoid battery leakage:

- Do not mix old and new batteries or batteries of different types: Alkaline, standard (carbon zinc), or rechargeable (nickel-cadmium).
- Insert batteries as indicated inside battery compartment.
- Remove batteries during long periods of non-use. Always remove exhausted batteries from the product. Dispose of batteries safely. Do not dispose of product in a fire. The batteries inside may explode or leak.
- Never short-circuit the battery terminals.
- Use only batteries of the same or equivalent type as recommended.
- Do not charge non-rechargeable batteries.
- Remove rechargeable batteries from the product before charging.
- If removable, rechargeable batteries are used, they are only to be charged under adult supervision.

INFORMATIONS SUR LA SÉCURITÉ DES PILES (PILES NON COMPRISES)

Dans des circonstances exceptionnelles, les piles peuvent fuir et laisser s'échapper des liquides susceptibles de causer des brûlures chimiques ou d'endommager votre produit. Pour éviter la fuite des piles :

- Ne pas mélanger les piles usagées et neuves ou les piles de type différent : alcaline, standard (carbone-zinc) ou rechargeable (nickel-cadmium).
- Insérer les piles comme indiqué dans le compartiment prévu à cet effet
- Enlever les piles durant les longues périodes de non-utilisation. Toujours enlever les piles déchargées du produit. Jeter les piles de manière sécuritaire. Ne pas jeter le produit dans le feu. Les piles se trouvant à l'intérieur risquent d'exploser ou de fuir.
- Ne jamais court-circuiter les pôles des piles.
- Utiliser uniquement des piles du même type ou d'un type équivalent, comme recommandé.
- Ne pas essayer de recharger des piles non rechargeables.
- Enlever les piles rechargeables du produit avant de les recharger.
- Si des piles rechargeables amovibles sont utilisées, elles doivent seulement être chargées sous la supervision d'un adulte.

INFORMATIONEN ZUR BATTERIESICHERHEIT (BATTERIEN NICHT ENTHALTEN)

Unter außergewöhnlichen Umständen können aus Batterien Flüssigkeiten austreten, die Verätzungsverletzungen verursachen oder Ihr Produkt zerstören können. Um das Auslaufen von Batterien zu vermeiden:

- Verwenden Sie keine alten und neuen Batterien oder Batterien verschiedener Arten zusammen: Alkali, Standard (Zink-Kohle), oder aufladbar (Nickel-Cadmium).
- Batterien wie im Batteriefach angegeben einsetzen.
- Batterien herausnehmen, wenn sie längere Zeit nicht verwendet werden. Verbrauchte Batterien immer aus dem Produkt entfernen. Batterien sicher entsorgen. Werfen Sie das Produkt nicht in ein Feuer. Die Batterien können darin explodieren oder auslaufen.
- Batterieklemmen niemals kurzschließen.
- Verwenden Sie nur Batterien desselben oder eines gleichwertigen Typs wie empfohlen.
- Nicht-wiederaufladbare Batterien nicht aufladen.
- Wiederaufladbare Batterien vor dem Aufladen aus dem Produkt herausnehmen.
- Wenn herausnehmbare wiederaufladbare Batterien verwendet werden, dürfen sie nur unter Aufsicht eines Erwachsenen aufgeladen werden.

23416-2 Bassinest Owners Manual_ES_PR_EU_NP.indd 14 1/31/21 7:14 PM

WARRANTY
The HALO BassiNest® swivel sleeper is covered by a 2-year limited warranty.
Visit **www.halosleep.co.uk** for details.

GARANTIE
Le berceau pivotant HALO BassiNest® est garanti deux ans.
Visiter **www.halosleep.fr** pour plus de détails.

GARANTIE
Für den HALO BassiNest® Drehgelenk-Sleeper besteht eine eingeschränkte Garantie von zwei (2) Jahren.
Weitere Informationen finden Sie unter **www.halosleep.de**.

CUSTOMER SERVICE SERVICE CLIENTÈLE KUNDENSERVICE

FOR RETURNS: Please contact your retailer.
FOR QUESTIONS, MISSING PARTS OR OTHER SERVICE ISSUES: Please contact HALO.
Our friendly, specially trained support team will be happy to assist you with any concerns you may have regarding your new HALO BassiNest® swivel sleeper.

POUR LES RETOURS : Veuillez contacter votre revendeur.
POUR TOUTE QUESTION RELATIVE AUX PIÈCES MANQUANTES OU AUTRES PROBLÈMES DE DÉPANNAGE : Veuillez contacter HALO.
Notre personnel amical et hautement qualifié est à votre disposition pour répondre à vos questions concernant le berceau pivotant HALO BassiNest®.

FÜR RÜCKSENDUNGEN: Bitte wenden Sie sich an Ihren Händler.
FÜR FRAGEN, FEHLENDE TEILE ODER ANDERE SERVICEFRAGEN: Bitte wenden Sie sich an HALO. Unser freundliches, speziell ausgebildetes Supportteam hilft Ihnen gerne bei allen Anliegen, die Sie in Bezug auf Ihren neuen HALO BassiNest® Drehgelenk-Sleeper haben.

europehelp@halosleep.com

23416-2 Bassinest Owners Manual_ES_PR_EU_NP.indd 15 1/31/21 7:14 PM

US:
HALO Innovations, Inc.
213 W. 35th Street Ste 2E
New York, NY 10001
1.888.999.HALO (4256)
www.halosleep.com

EU:
aden + anais, Ltd.
Augustijnenhof, 15 box 0202
B-8000 Brugge
Belgium
Europehelp@halosleep.com
halosleep.co.uk

UK:
aden + anais, Ltd.
The Light Bulb, Studio 316
1 Filament Walk
London SW18 4GQ
Europehelp@halosleep.com
halosleep.co.uk

AUS:
Tibrock Pty Ltd ATF the
Roger Armstrong UT
31/328 Reserve Rd,
Cheltenham, Victoria
Australia, 3192
sales@rogerarmstrong.com.au
(03) 9584 2066

© 2021 HALO Innovations, Inc. All rights reserved.
"HALO," the HALO logo, "Bassinest" and HALO Bassinest logo design are trademarks or registered trademarks of Halo Innovations, Inc. in the U.S. and other countries. HALO products comply with all applicable government safety regulations and conform to the safety requirements of ASTM F2194, BS EN 1130:2019 and BS EN 16890:2017. Patents pending. Made in China.

© 2021 HALO Innovations, Inc. Tous droits réservés.
« HALO », le logo HALO, le logo « BassiNest » et le logo HALO BassiNest sont des marques commerciales ou des marques déposées de Halo Innovations, Inc. aux États-Unis et dans d'autres pays. Les produits HALO sont conformes à toutes les réglementations de sécurité gouvernementales applicables et aux exigences de sécurité de l'ASTM F2194, BS EN 1130:2019 et BS EN 16890:2017. Brevets en instance. Fabriqué en Chine.

© 2021 HALO Innovations, Inc. Alle Rechte vorbehalten.
„HALO", das HALO-Logo, „BassiNest" und das HALO BassiNest-Logo sind Marken oder eingetragene Warenzeichen von Halo Innovations, Inc. in den USA und anderen Ländern. HALO-Produkte erfüllen alle geltenden behördlichen Sicherheitsvorschriften und entsprechen den Sicherheitsanforderungen von ASTM F2194, BS EN 1130:2019 und BS EN 16890:2017. Patente angemeldet. In China hergestellt.

©2021 Halo Innovations, Inc. Rev. 2/21